ALPHA™ автоматическая фильтр-кофемашина с технологией FRESHTRAC™

МОДЕЛЬ: ALP3GT32A000

ALP3GT63A800
Alpha™ FreshTrac™ станция с 3 декантерами по 1,8 литра.
FreshTrac™

Артикул

Проект

Дата

ОСОБЕННОСТИ

- **G3 цифровой модуль управления** - обеспечивает точный контроль заваривания кофе в интуитивно понятной простой системе. Легкая регулировка объёма, температуры, профиля заваривания кофе и др с передней стороны кофемашины
- **Эксклюзивная 3-х летняя гарантия Curtis** на электронные компоненты G3
- **Встроенные тонко-настраиваемые режимы заваривания** - импульсная подача воды для лучшей экстракции кофе
- **Система самодиагностики** - автоматически уведомляет пользователя о необходимости профилактики или обслуживания
- **Режим энергосбережения** - автоматически снижает потребление энергии, когда кофемашина не работает
- **Устойчивый к взлому** - сменный код доступа обеспечивает защиту отнесанкционированных настроек

ALPHA™ автоматическая фильтр-кофемашина с технологией **FRESHTRAC™** — не эволюционна, а революционна!

Фильтр-кофемашины Curtis ALP3GT™ с технологией FreshTrac™ - революционный способ сохранения свежесваренного кофе.
FreshTrac™ включает в себя световой индикатор для котроля свежести заваренного кофе с самого начала приготовления. Эта технология позволяет контролировать свежесть без дополнительных таймеров.

ОСОБЕННОСТИ FRESHTRAC™

- **Визуальная индикация** - красный индикатор обеспечивает простой интуитивно понятный способ контроля свеести кофе
- **Безопасная мойка** - можно мыть в посудомоечной машине
- **Полностью автоматический** - отсчет времени начинается с каждого цикла заваривания

ALP3GT32A000

ALPHA™ автоматическая фильтр-кофемашина с технологией FRESHTRAC™

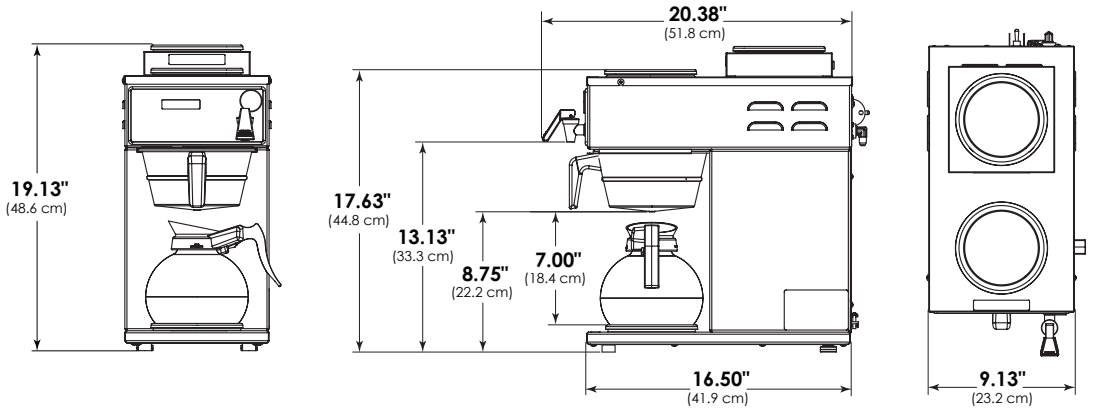

Требования к электричеству

МОДЕЛЬ #	ФАЗЫ	ВОЛЬТ	АМПЕР	КОНФИГ ТЭНОВ	КАБЕЛЬ	ВАТТ	ГЕРЦ	ЧАС/ЛИТР
ALP3GT32A000	1 PH	230 В	18,5 А	2X1450Вт	2W+G	4263 Вт	50/60 Hz	34

Размеры

МОДЕЛЬ #	ВЫСОТА	ШИРИНА	ГЛУБИНА	ВЕС	ОБЪЁМ
ALP3GT63A800	48,6см	23,2 см	51,8см	13,2 кг	0,1м

Требования к подключению к воде

СОЕДИНЕНИЕ	ДАВЛЕНИЕ ВОДЫ	МИН. скорость потока воды	ОБЪЁМ БОЙЛЕРА
1/4" наружняя	1.4 - 6.2 бар	1.0 GPM	6 литров

ТЕХНИЧЕСКИЕ ХАРАКТЕРИСТИКИ МОГУТ БЫТЬ ИЗМЕНЕНЫ БЕЗ ПРЕДВАРИТЕЛЬНОГО УВЕДОМЛЕНИЯ

WILBUR CURTIS CO., INC.
6913 Acco Street, Montebello, CA 90640-5403
Telephone: 800-421-6150 · 323-837-2300
Fax: 323-837-2406
www.wilburcurtis.com

ООО "ГУРМЭ СТАЙЛ"
представитель в РФ
sales@gourmetstyle.ru
495-970-17-42

GOURMET STYLE
IN TASTE WITH LOVE

MAY/2015 – F-3866 revA